BLIZZ-7

FOGEL Freezer

Small size prepackaged Ice Cream merchandiser with flat top and glass lids.
Congelador pequeño para helados pre-empacados,
con frente plano y tapaderas de vidrio.

c UL us LISTED

Top view / Vista superior:
In [mm] / Pulg. [mm]:

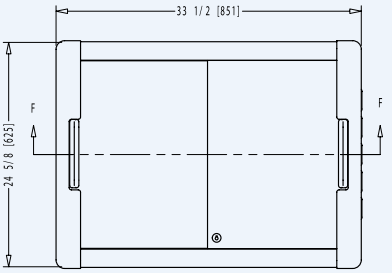

Side view / Vista lateral:
In [mm] / Pulg. [mm]:

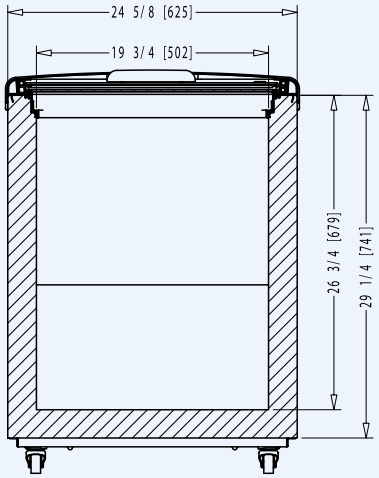

FEATURES / CARACTERÍSTICAS:

- Electromechanical thermostat / Termostato electromecánico.
- Metal wire baskets with dividers for pre-packaged ice cream / Canastas de alambre metálico, para helados empacados, con separadores.
- LED interior illumination / Iluminación interior LED.
- Sliding glass lids with no frames for maximum product exhibition / Tapaderas de vidrio, deslizables, sin marcos para mayor exhibición del producto.
- Modern and sturdy lateral frames and lids handles / Modernos y robustos marcos laterales y haladores de tapaderas.
- Thick and durable curved aluminum front and rear frames / Robustos y durables marcos curvos frontales y traseros, de aluminio.
- Lock with key for lids / Cerradura con llave, para tapaderas deslizables.
- Electronic fan motor for condenser / Motor electrónico para el condensador.
- Casters / Rodos.
- Low maintenance condenser / Condensador de bajo mantenimiento.

OPTIONAL / OPCIONAL:

- Electronic control with Bluetooth Smart® capability. / Control electrónico con conectividad Bluetooth Smart®.
- Electronic control / Control electrónico.
- Voltage regulator / Regulador de voltaje.
- 100% copper tubing / Tubería 100 % de cobre.
- 220V/60Hz/1 or 220V/50Hz/1 voltage / Voltaje 220V/60Hz/1 o 220V/50Hz/1.

DIMENSIONS *DIMENSIONES* in / pulg / mm			CAPACITY* *CAPACIDAD**	SHIPPING *ENVÍO*	TECHNICAL INFORMATION *INFORMACIÓN TÉCNICA*					
Height Alto	Width Frente	Depth Fondo	Cubic ft / lt. Pies3 / lts.	40' / 45' - container Contenedor de 40' / 45'	Temperature* Temperatura*	HP	Amps Amperaje	Refrigerant Refrigerante	Voltage Voltaje	Baskets Canastas
34 3/8 *873*	33 1/2 *851*	25 *635*	7 / 209	129 / 147	-9°F – 0°F -23°C – -18°C	1/5	2.4	R 290	115V/60Hz/1	3

FOGEL
FogelRefrigeration Fogel

FOGEL DE CENTROAMÉRICA
3ra. Ave. 8-92 Zona 3 Lotificación El Rosario,Mixco, Guatemala. 01057 | PBX: +502-2410-5800 | Fax: +502-2438-0960
E-mail: foca@fogel-group.com | www.fogel-group.com

*Max ambient temperature of 89°F (32°C) and 65% RH / *En temperatura ambiente máxima de 32°C (89°F) y 65 % de HR.

All features and information is subject to change. Images with illustrative purposes only. / Todas las especificaciones e información está sujeta a cambios. Todas las imágenes son con fines ilustrativos únicamente.